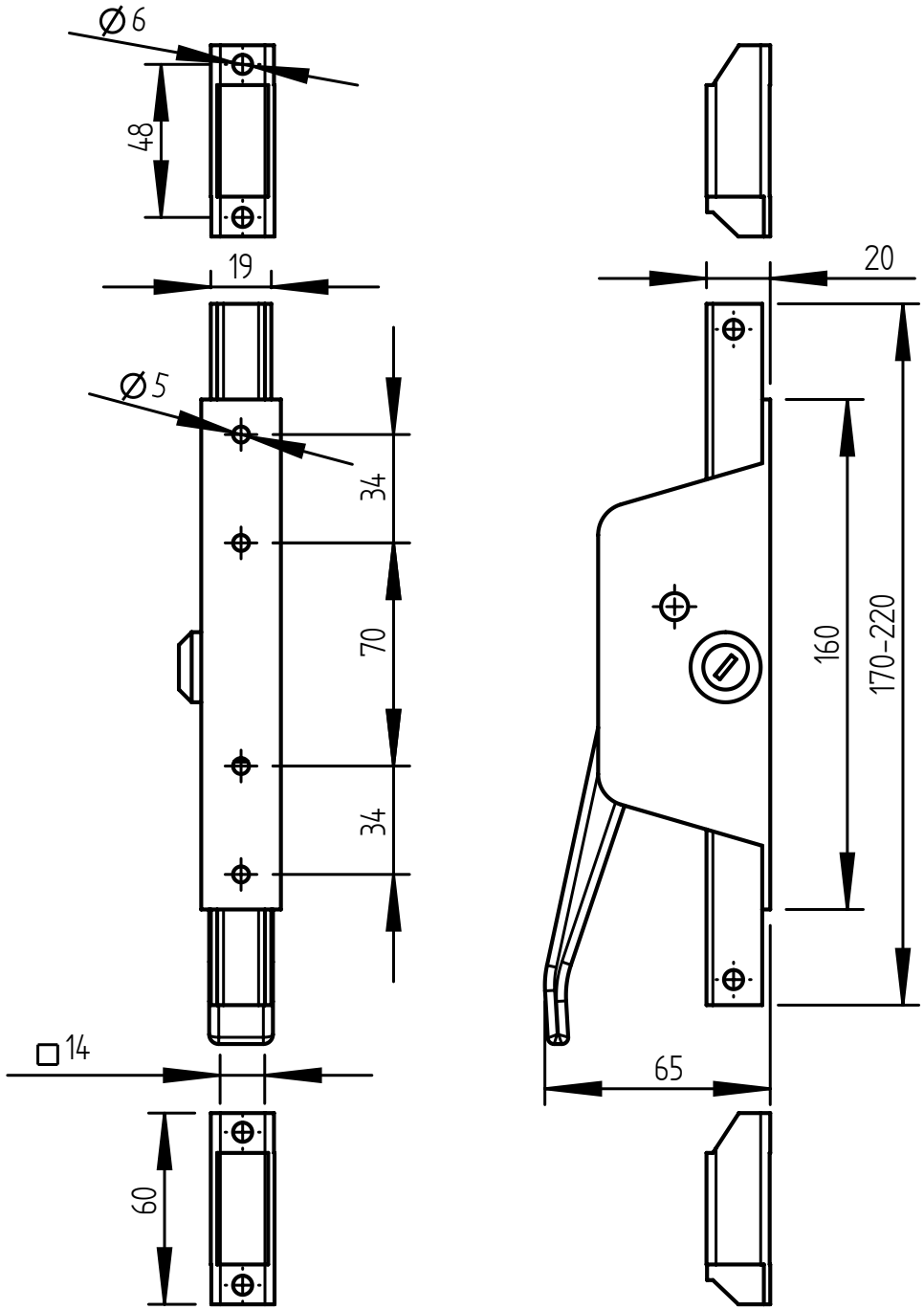
Ø6
48
19
Ø5
34
70
34
□14
60
20
160
170–220
65