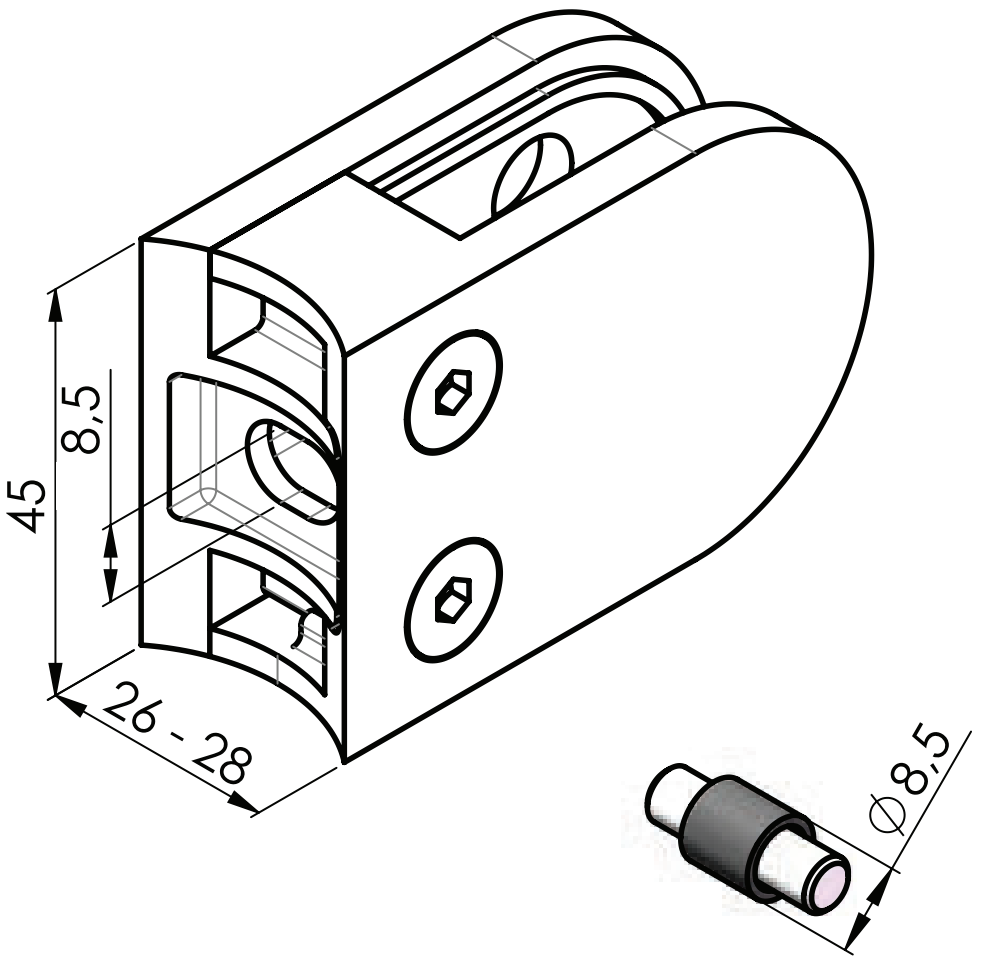
45
8,5
26 - 28
∅8,5

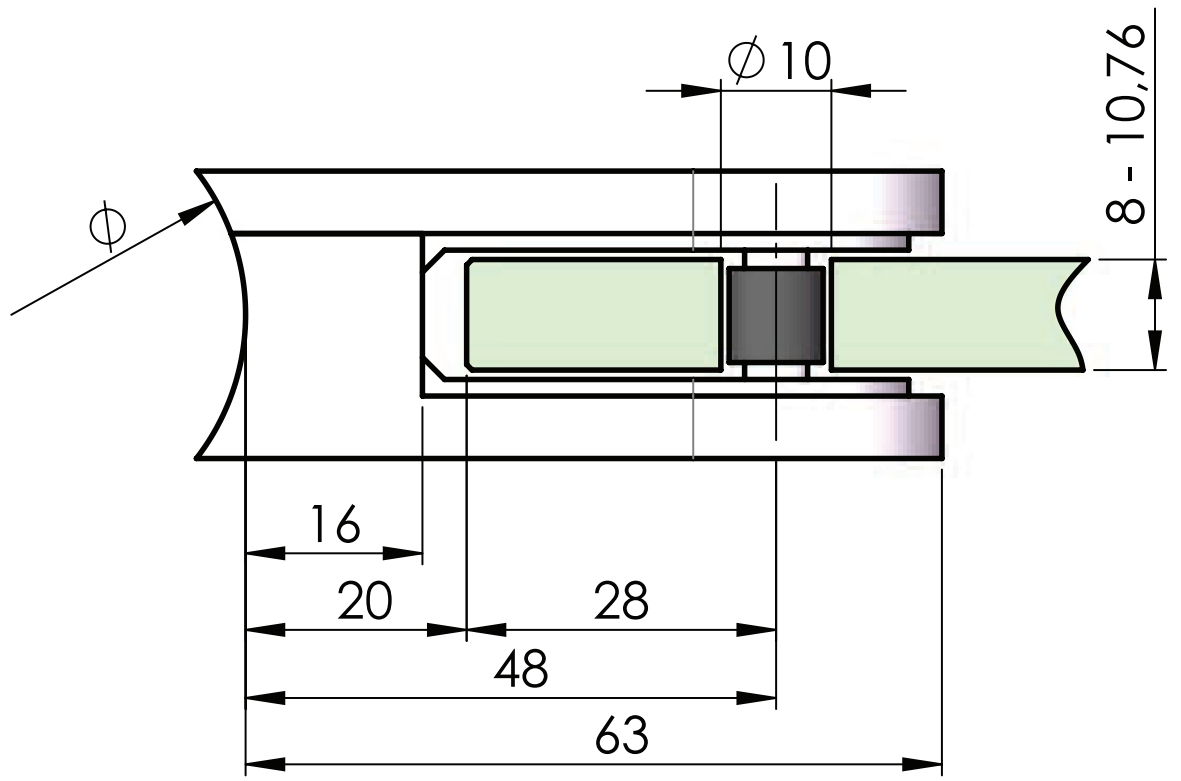
∅10
8 - 10,76
ϕ
16
20
28
48
63