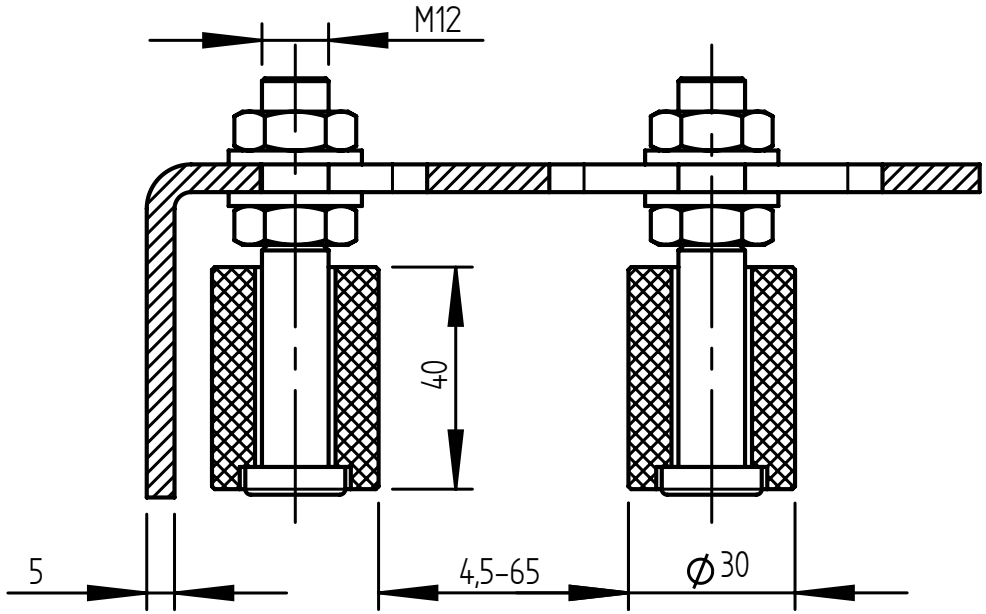
M12
40
5
4,5-65
∅30

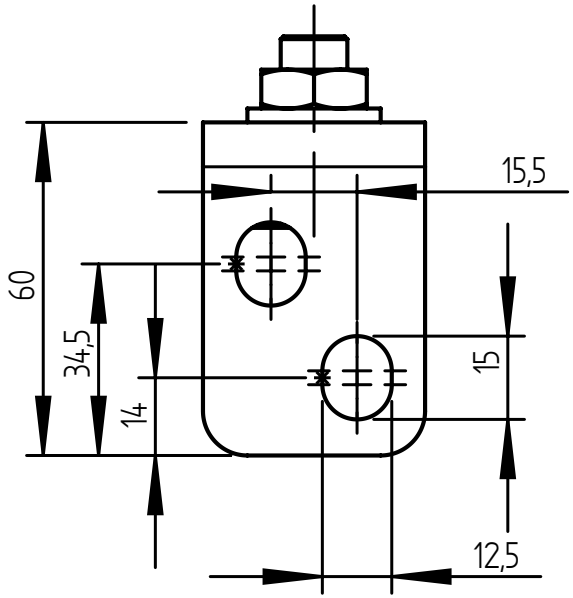
15,5
60
34,5
14
15
12,5

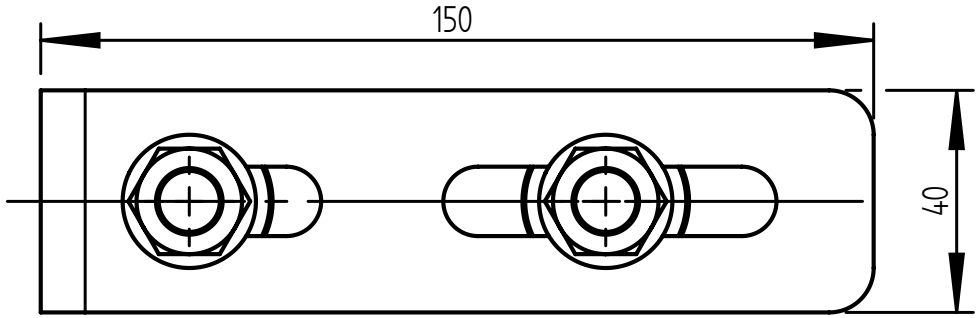
150
40