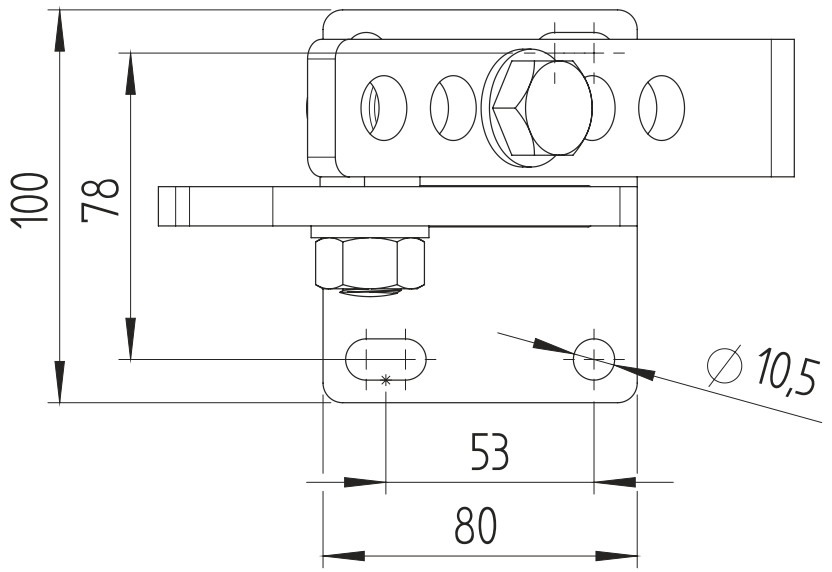
100
78
∅ 10,5
53
80

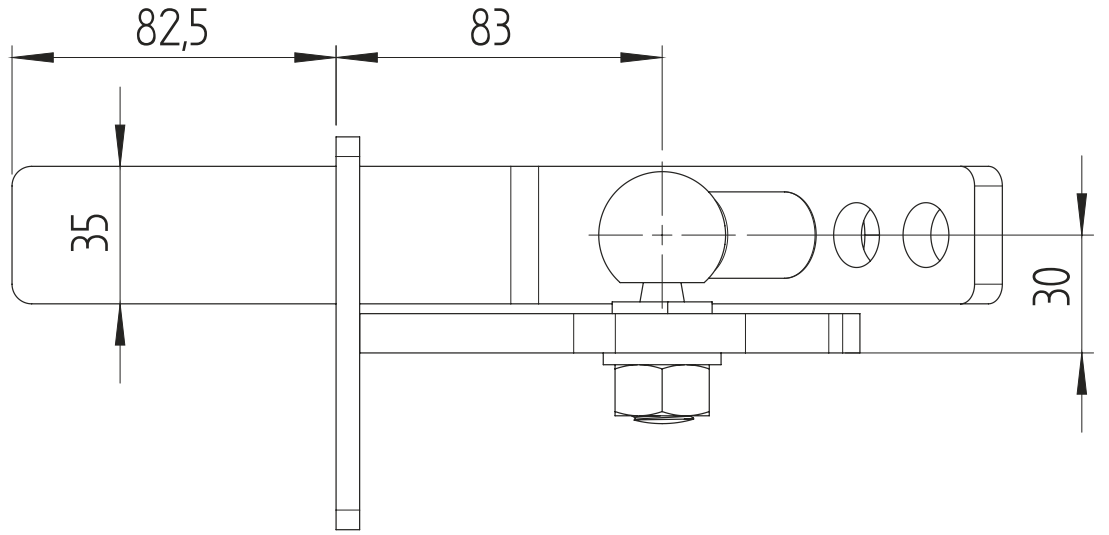
82,5
83
35
30

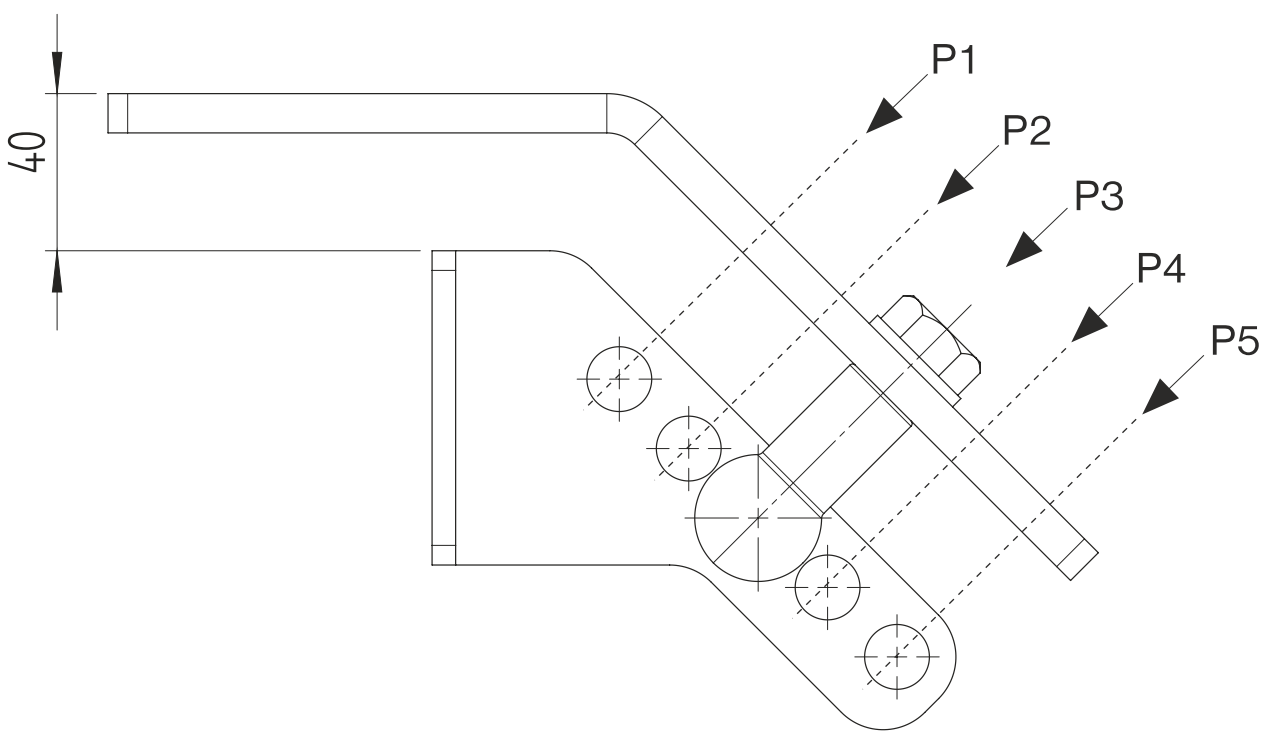
40
P1
P2
P3
P4
P5