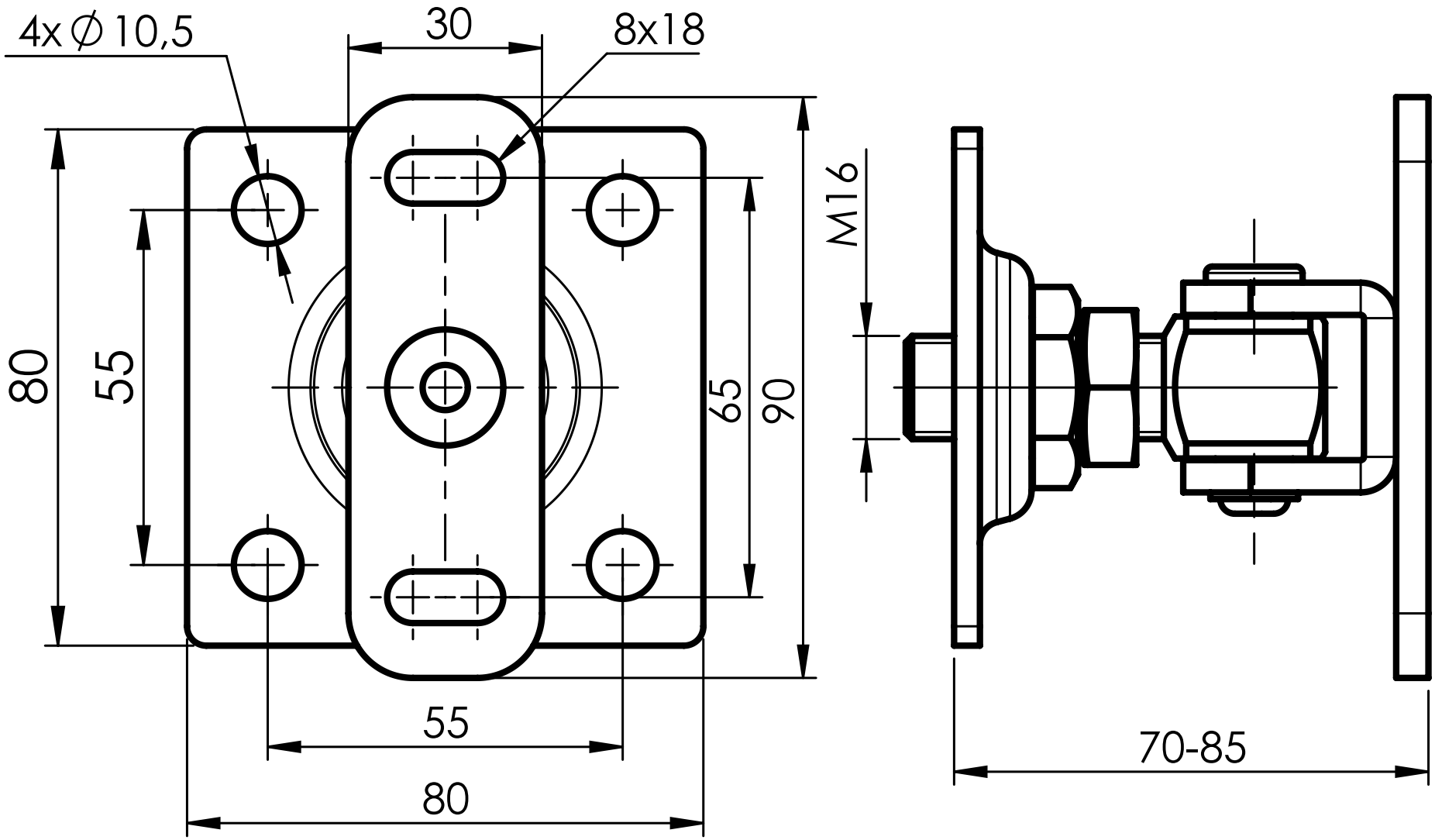
4x ∅ 10,5
30
8x18
80
55
65
90
M16
55
80
70-85