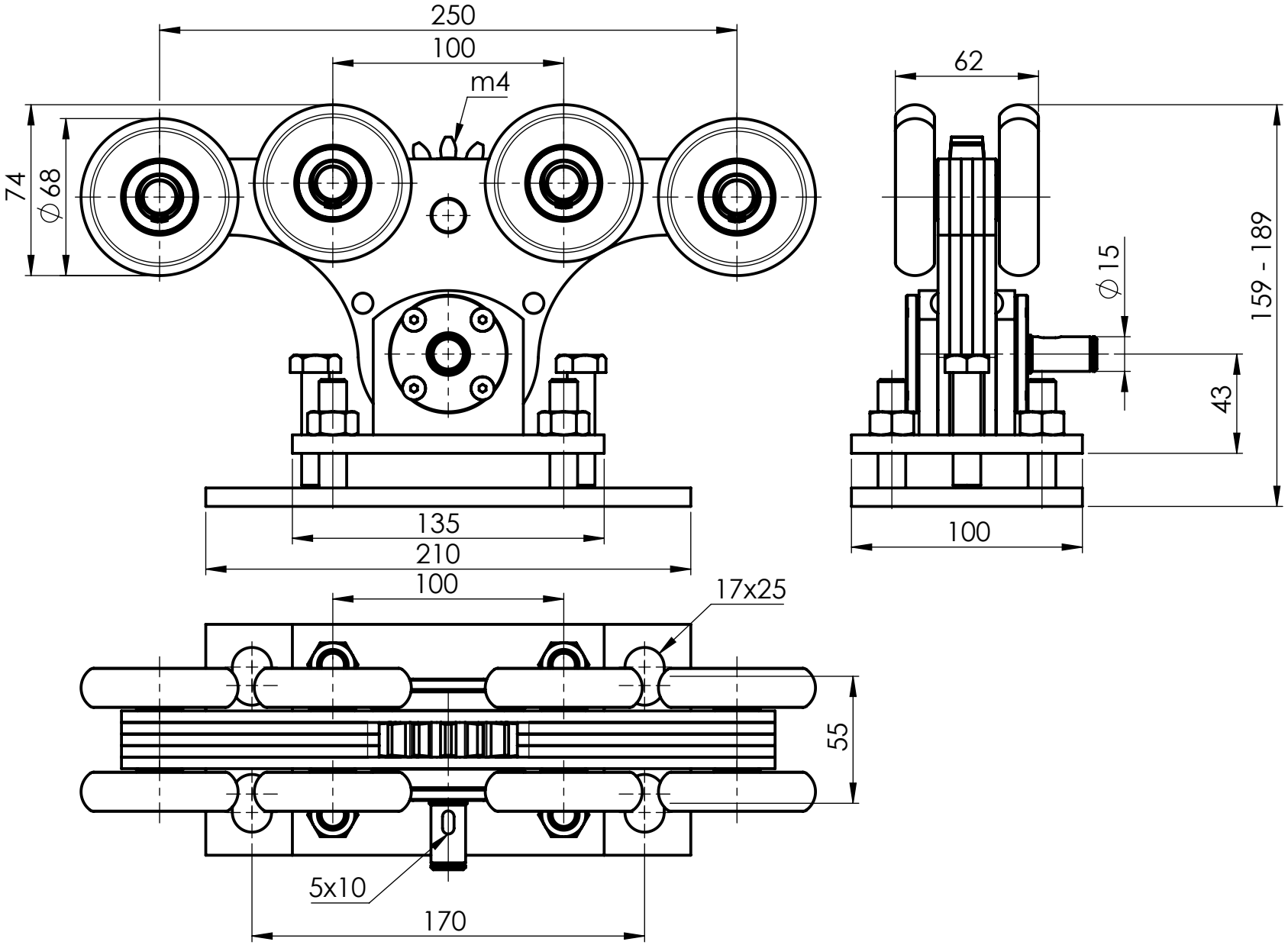
250
100
m4
74
⌀68
135
210
62
⌀15
159 - 189
43
100
100
17x25
55
5x10
170